Арт. № 017507

ДЕКЛАРАЦИЯ ЗА СЪОТВЕТСТВИЕ С ТЕХНИЧЕСКИТЕ ПАРАМЕТРИ

Вносител: “Щайнбергер” ООД
1463 София, ул.” Хан Аспарух” №1
тел.: 952-51-44, факс: 852-70-03

Продукт: Алуминиева кутия XJA-007A

Декларирам, че горепосочения артикул съответства на следните технически параметри:

Размери: виж чертежа

Материал: AL – алуминий

Стандарт: IP 56

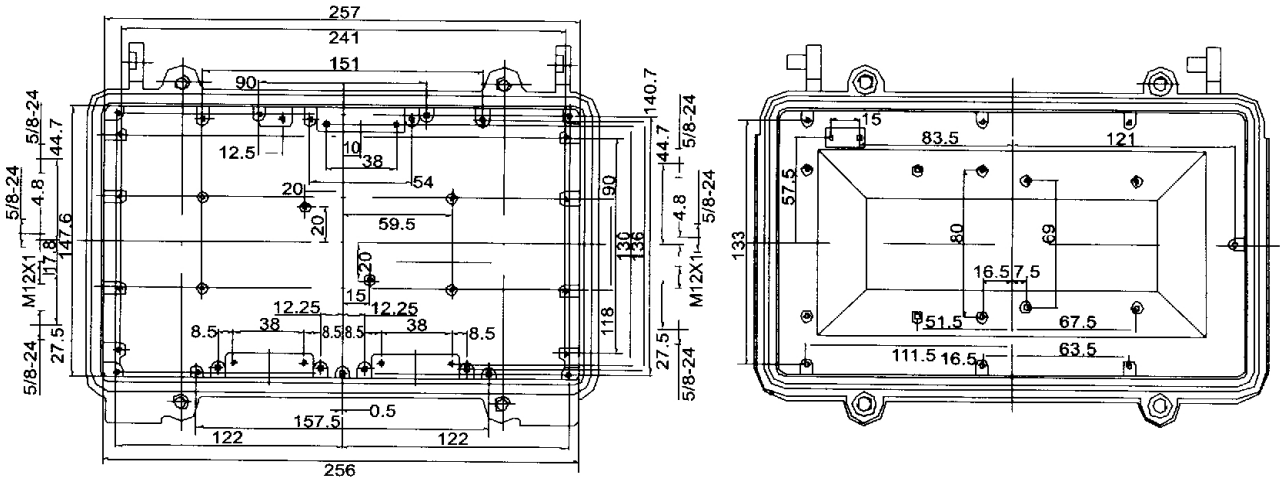

подпис:

/д-р Стефан Дервишев/
управител

София, 1.07.2011г.